CUADRANTE PARA COMPUERTA RG175K

Accesorios Llaves de Mando para Regulación

Submittal

Características:

- Cuadrante manual para compuertas cuadradas y redondas
- Mecanismo simple, económico y robusto
- Ofrece una fácil y eficiente regulación
- Adecuado para compuertas de hojas opuestas o paralelas

Materiales y Acabados:

- Acero galvanizado

Plano de Dimensiones:

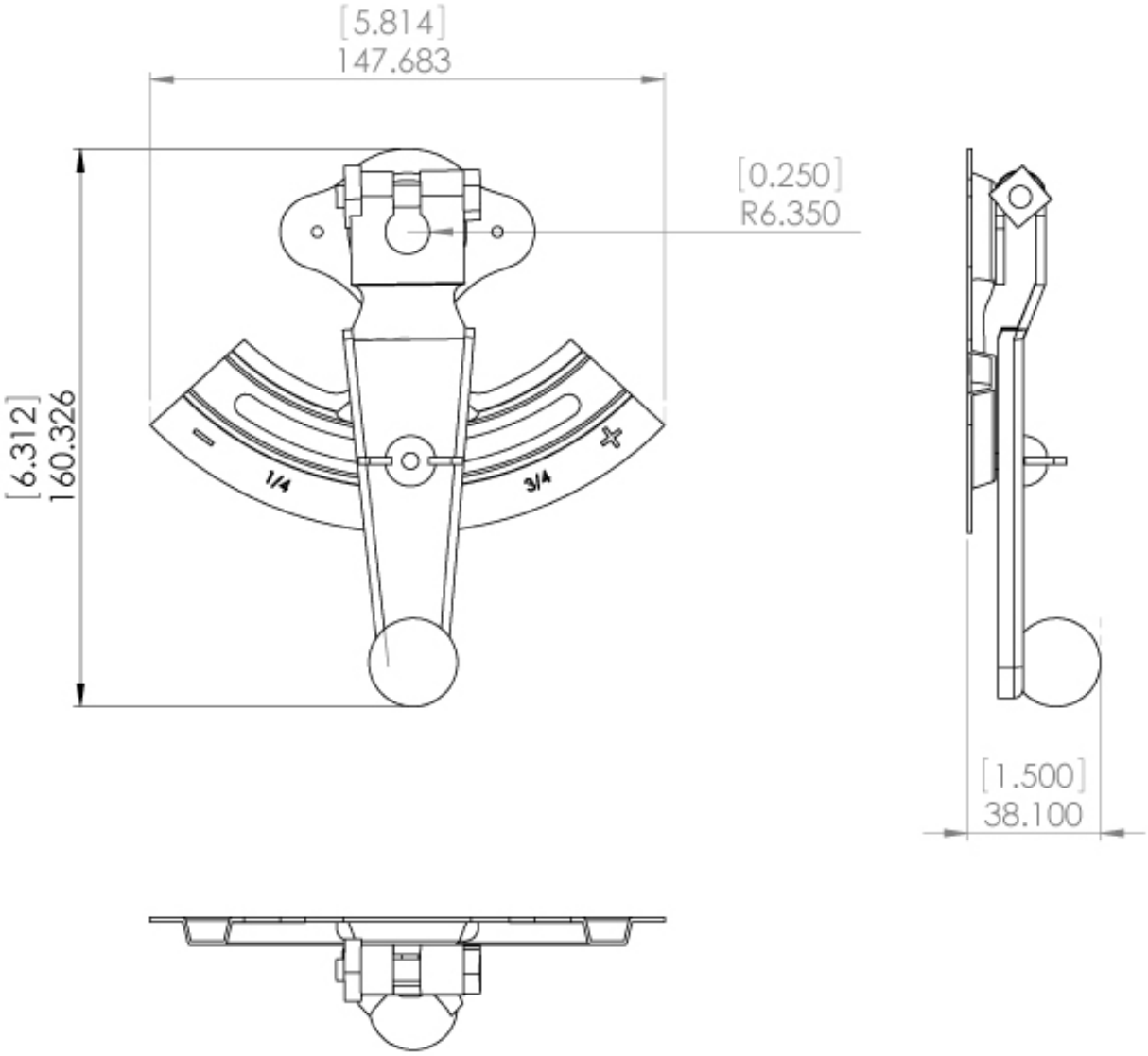

Nombre de la obra:_____
Ubicación:_____
Arquitecto: _____
Ingeniero: _____
Contratista: _____

Presentado por:

Fecha:

Av. División del Norte N°76 Col. Memetla, Cuajimalpa México. C.P. 05330 D.F.

www.innes.com.mx

Nota: Este submittal está diseñado para demostrar dimensiones generales de dicho producto. Los dibujos de este submittal no son elaborados con la intención de especificar aspectos exactos del producto. Estos dibujos no están a escala. Innes Aire S.A. de C.V. se reserva el derecho de hacer cambios sin previo permiso.

Ninguna parte de este documento podrá ser reproducida o retransmitida de cualquier forma; siendo estas: electrónicas o mecanografeadas; incluyendo fotocopiado, grabado y/o cualquier sistema de alojamiento de información sin previo permiso de INNES AIRE S.A. DE C.V.